Сервис Плюс | Автоматизация торговли с 1992 года

DUO

Гибридная касса обслуживания

Гибкое решение для ритейла, АЗС, HoReCa и fashion



Продажи продолжаются, даже если кассира нет на рабочем месте

Компактная настольная установка — идеально подходит для небольших магазинов

Возможность внедрить КСО за небольшой бюджет

2 режима работы на одном устройстве

Режим самообслуживания

21,5" экран обращён к покупателю



Режим кассира

15,6" экран обращён к рабочему месту кассира

Гибкость обслуживания

Переключение между режимами позволяет адаптировать работу кассовой зоны к покупательскому потоку.

Рациональные инвестиции. Вместо двух отдельных кассовых решений — одно гибридное устройство.

Эффективное использование пространства. Два формата обслуживания в одной кассовой точке.

Контроль операций. Возможность интеграции системы антифрод для снижения рисков потерь при самообслуживании.

Гибридная КСО «DUO» объединяет возможности классической кассы и кассы самообслуживания. В зависимости от загрузки магазина оборудование может использоваться сотрудником или работать в режиме самостоятельной оплаты покупок.

Сервис Плюс | Автоматизация торговли с 1992 года

DUO

Технические характеристики

Технические характеристики

Экран	21,5" / 15,6"
Соотношение сторон	16:9
Тип сенсора	10-точечный ёмкостный
Яркость	350 кд/м²
CPU	Intel N150
RAM / ROM	8 ГБ / 128 ГБ
Интерфейсы	HDMI, VGA, USB ×6, LAN, Audio, 2 × RS-232
Сеть	10/100/1000 Мбит/с
Звук	Встроенный динамик 3 Вт
Питание	12V5A (60W)
Цвет	Антрацитово-серый, RAL7016 матовый
Светофор	RGB, 3 цвета, управляемый
Сканер	CheckWay BIS 3025 (встроенный)
Держатели	Ручного сканера, банковского терминала
Интеграция	Супермаг, УКМ / Vision / DS

Опции

- Камера распознавания товаров
- Сигнальная колонна с камерой Антифрод
- Face-камера

Сферы применения

- Фуд-ритейл
- Нон-фуд ритейл
- АЗС
- HoReCa / fashion

Габариты

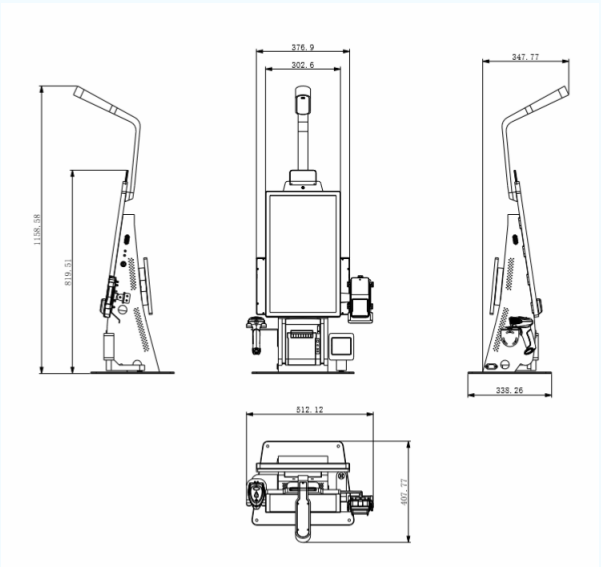



Контакты

Сайт servplus.ru | Сервис 8 800 333 55 85 | Отдел продаж 8 800 555 88 65 | Email contact@servplus.ru

Надёжная платформа для современного бизнеса